SYNOPTIQUE SIMPLIFIÉ
INDUSTRIES

INSTALLATION REGIE

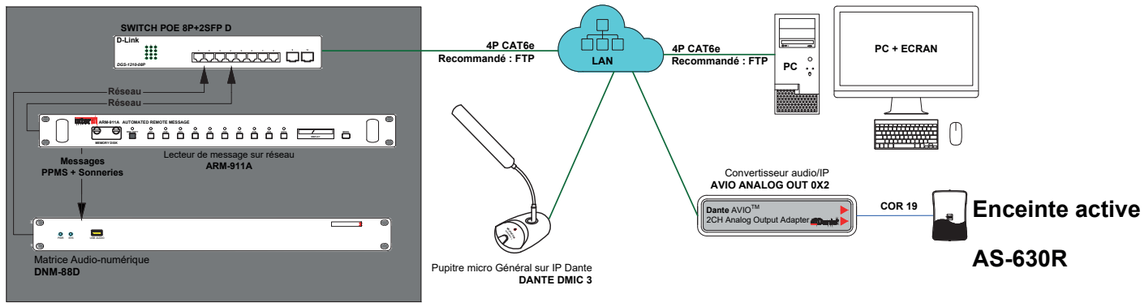

INSTALLATION 3

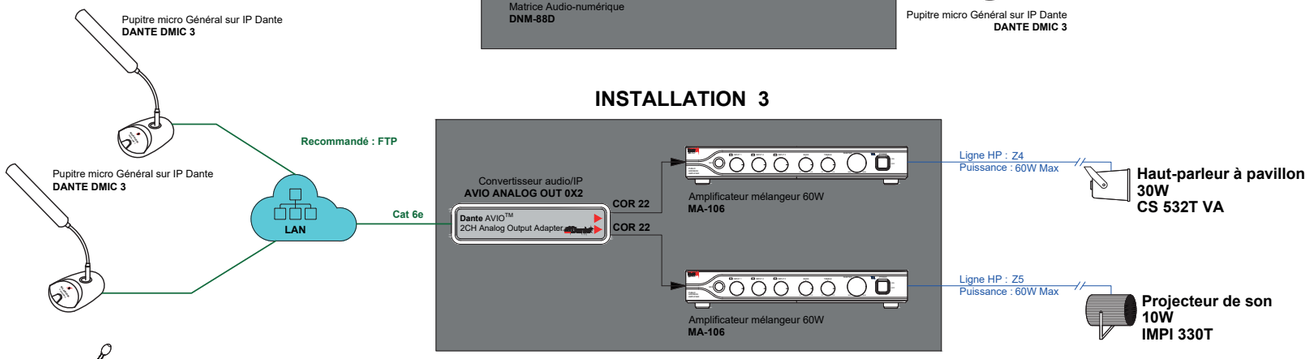

INSTALLATION 1

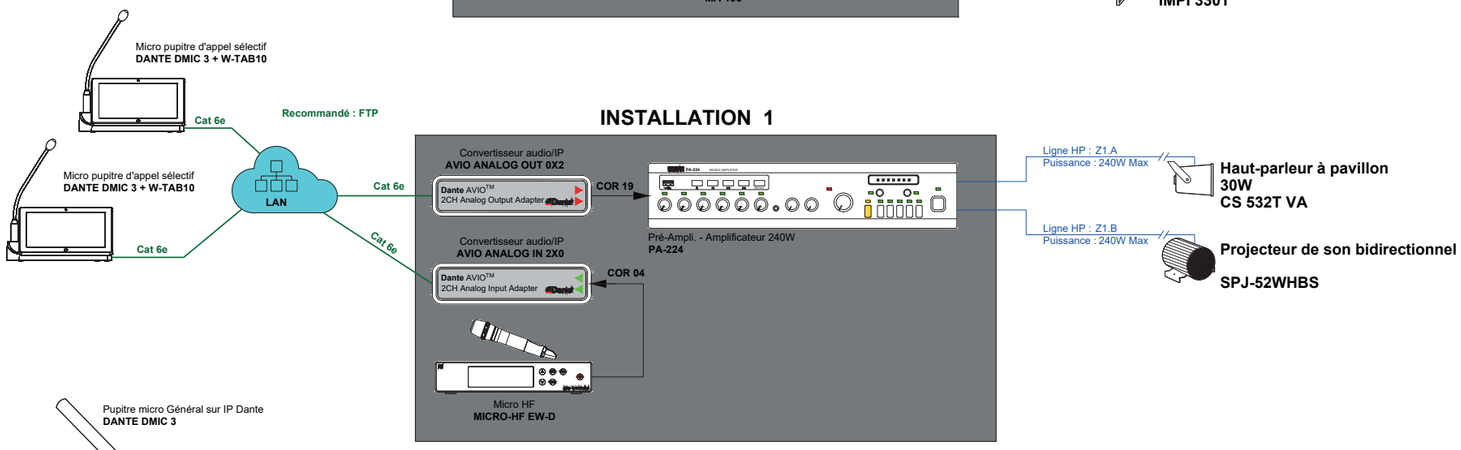

INSTALLATION 2

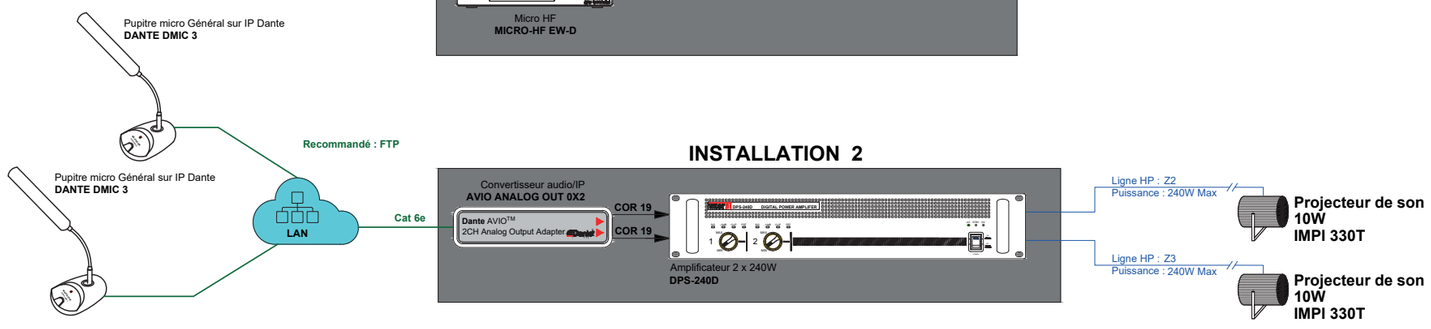

© MAJORCOM 10/2024